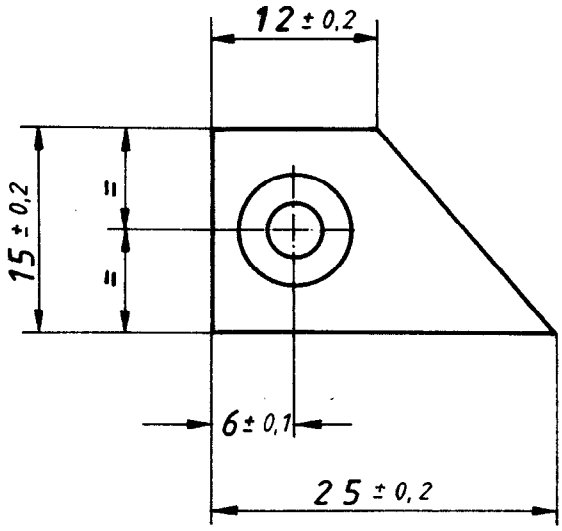

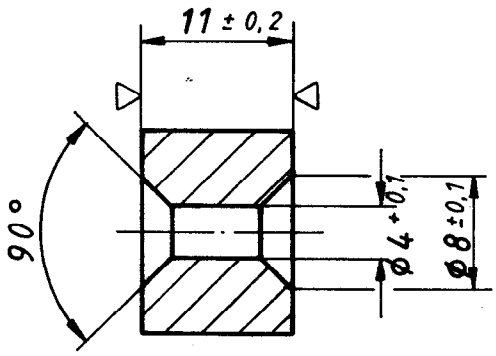

~ (▽)

Oberfläche : naturfarben eloxiert

2 Stck. / Flgz.

10. OKT. 1983

Paßmaß	Abmaße

VK 25×15 Al Mg Si F22 96909

WST 3.3214.5

	1983	Tag	Name
	Bearb	30. 5.	Bauer
	Gepr	"	[illegible]
	Norm		

Anschlag f. Querkraftbeschl.

Maßstab 2:1

Valentin GmbH
Geräte- und Maschinenbau
8901 Königsbrunn

F1-1300

verw. in F1-1340

Gewicht

Ausgabe	Änderung	Tag	Name

71464